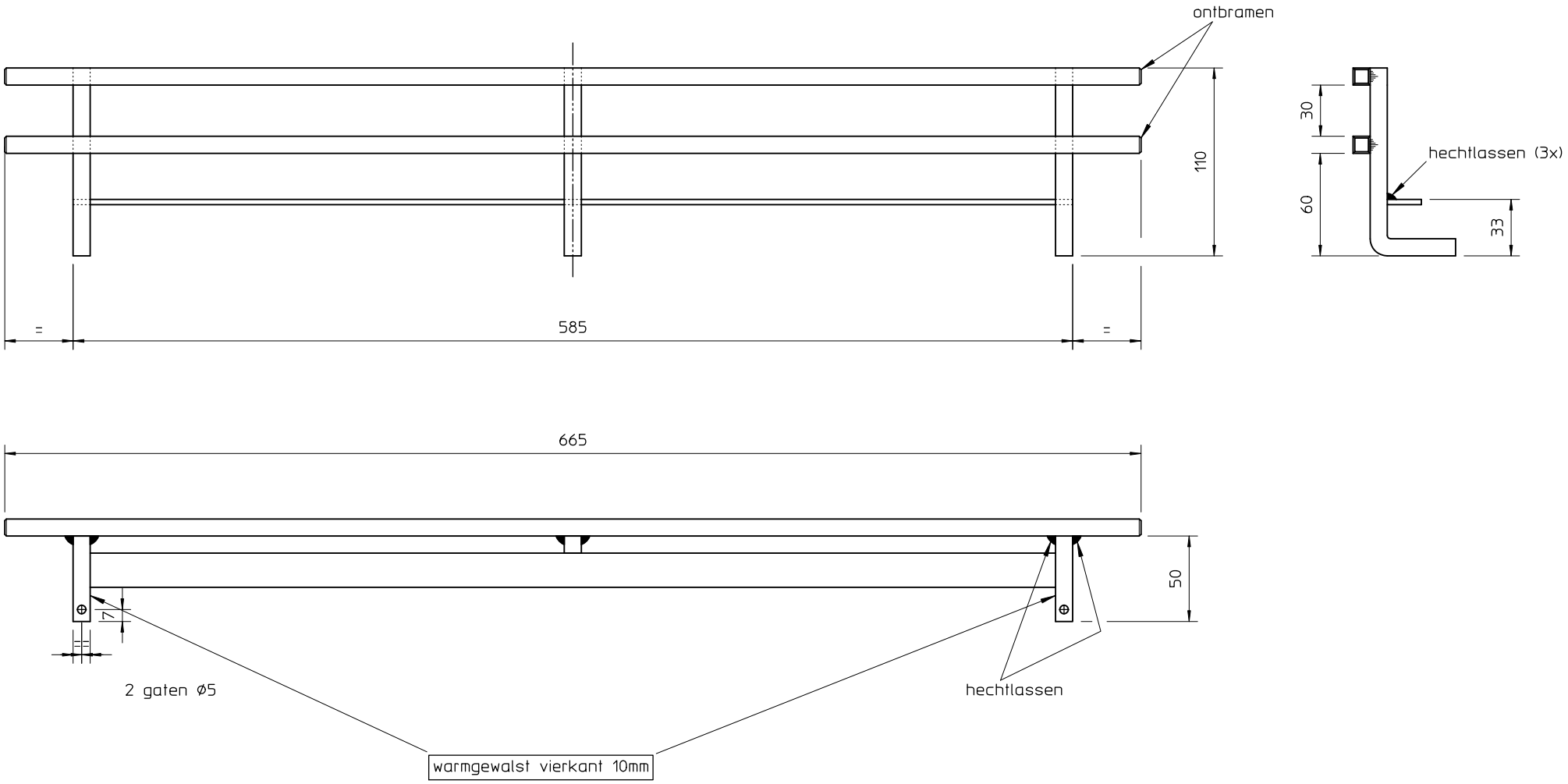

			Tol. ±1 tenzij anders vermeld	Maattoleranties volgens NEN-ISO 406	Vorm- en plaatstoleranties volgens NEN-ISO 1101	Am.proj.
			Opmerkingen		Schaal: 1 : 2.5	
					Getekend: R. de J.	
			Tekening nummer		Gecontroleerd: B.S.	
			20290500		Datum: 05-05-98	
			Benaming		Materiaal	
Nr.	Wijzigings datum	Omschrijving	blokkenvanger MV 48/Lumina		blank vierk.10mm bl.strip 20x3	A3

faber Postbus 753 8901 BN Leeuwarden Tel: 058-2849999 Fax: 058-2884441