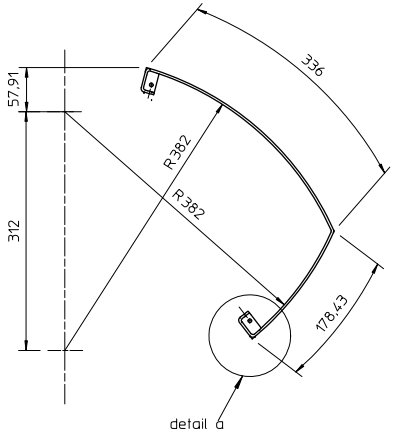

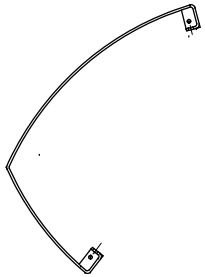

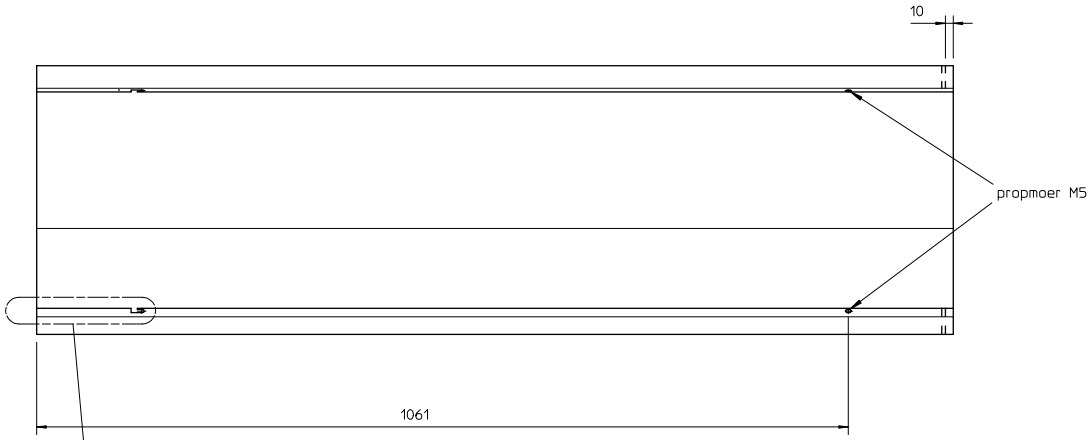

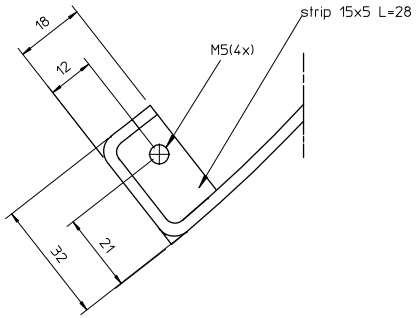

schaal 1:1

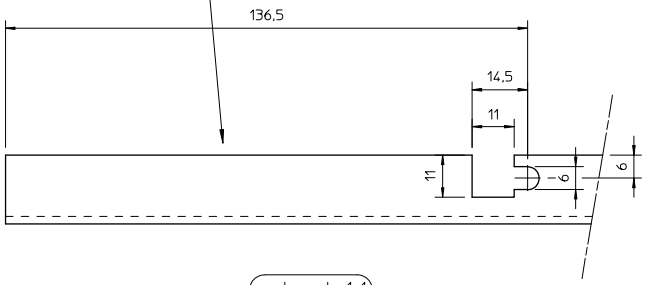

schaal 1:1

rechter getekend, linker is spiegelbeeld

			Tol. ±1 tenzij anders vermeld	Maattoleranties volgens NEN-ISO 406	Vorm- en plaatstoleranties volgens NEN-ISO 1101	Am.proj.
			Opmerkingen		Schaal: 1 : 5	
					Getekend: B.A.	
			Tekening nummer	20296699 R. 20299799 L.	Gecontroleerd: R. de J.	
					Datum: 04-12-97	
			Benaming		Materiaal	
Nr.	Wijzigings datum	Omschrijving	ommanteling Fortis L.+R. geoxyd.		Corten A 3mm geoxyd.	A2

faber Postbus 753 8901 BN Leeuwarden Tel: 058-2887766 Fax: 058-2884441