LET标记	ECN文件修改号	BY修改人	DATE日期	REVISION 修改记录

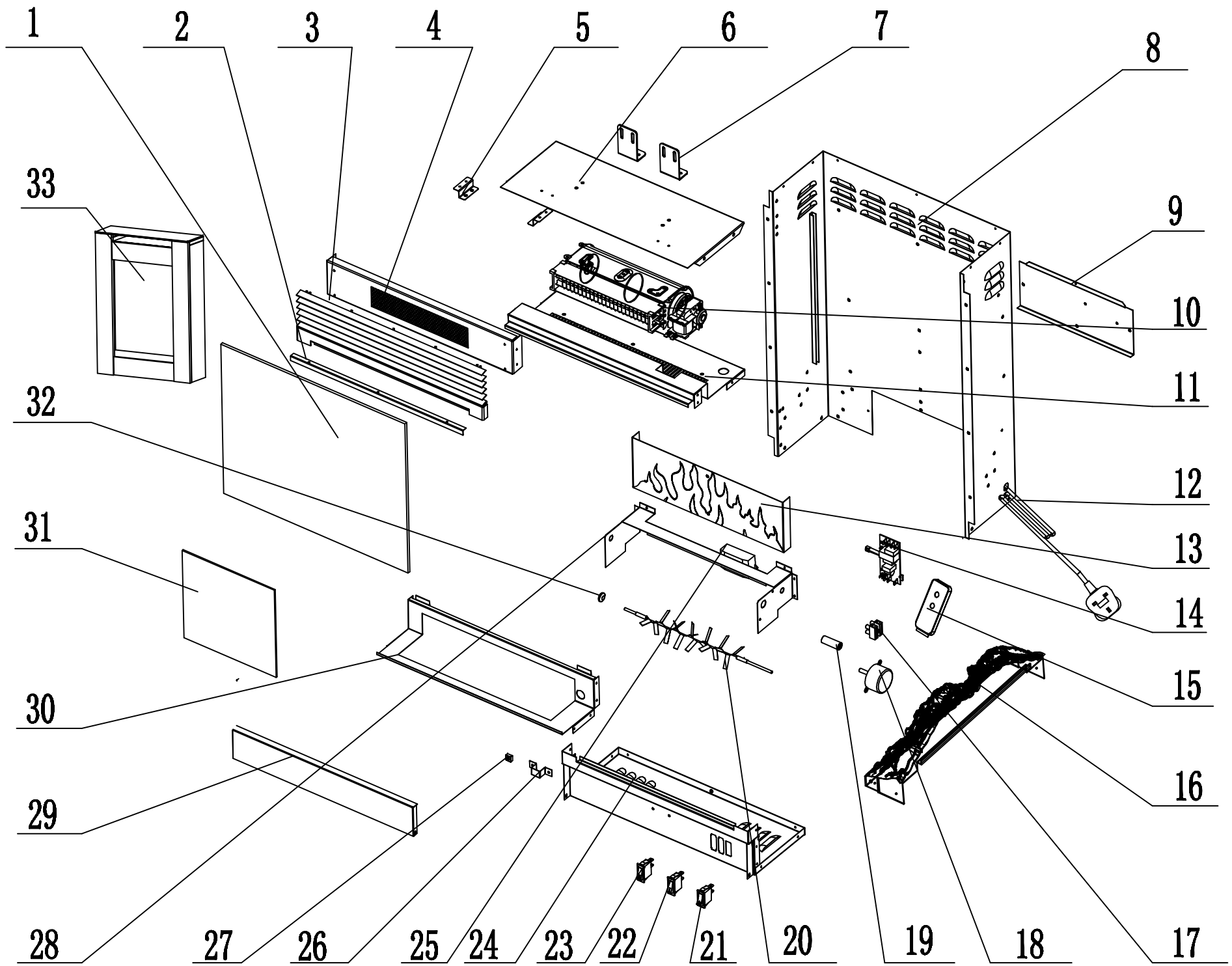

ITEM 序号	Part No. 零件图号	Description 零件名称		QTY 数量
33		AJ31V-SF-RC 木箱	Mantel	1
32	02.01.016.004	护线圈	O-ring	1
31	04.02.001.118	面玻	Front glass	1
30	05.03.005.430	炭火支架	fuel bed bracket	1
29	05.03.009.001	开关保护板	switch cover	1
28	05.03.004.034	LED-灯架体	LED-bracket	1
27	03.13.001.003	磁钢	Magnetsteel	1
26	05.01.005.273	磁钢支架	bracket of magnetsteel	1
25	03.20.002.011	适配器	Power supply	1
24	05.04.023.006	开关板组	Switch board assy	1
23	03.02.001.003	翘板开关	Rocker switch	1
22	03.02.001.002	翘板开关	Rocker switch	1
21	03.02.002.002	单复位开关	Rest switch	1
20	08.01.001.069	反光轮	Rotisserus	1
19	02.02.003.001	同步电机连接器	Connector	1
18	03.01.001.048	自制同步电机	Flicke motor	1
17	03.10.004.002	接线柱	terminal block	2
16	06.04.001.017	炭火组	Fuel bed	1
15	03.09.001.030	卡片式遥控器	credit card remote	1
14	03.08.003.020	接收板	Receiver	1
13	08.02.001.063	火焰板	flame panel	1
12	03.21.004.002	英式电源线	Powerord(UK plug)	1
11	05.03.019.002	幕玻压板	Mirror bracket	1
10	06.02.001.042	风机发热体组	Blower heating element assy	1
9	05.03.011.084	遮光板	Light blank panel	1
8	05.04.001.059	壳体组	Housing	1
7	05.03.046.015	木箱固定摹	mantel bracket	2
6	05.03.003.008	顶板	Top panel	1
5	05.03.005.034	风轮支架	Blower bracket	2
4	05.04.028.005	出风口组	Air outlet assy	1
3	05.04.004.002	铁栅压板组合	Grill assy	1
2	05.03.052.029	幕玻上档条	Mirror top bracket	1
1	04.01.001.055	AJ31V幕玻	Mirror	1

MATERIAL 材料		浙江富迩佳电子科技有限公司 ZHEJIANG FUERJ ELECTRIC SCIENCE & TECHNOLOGY CO.,LTD.	
THICK 料厚			
DRAWN 设计	张凯		
CHECKED 审核		PROCEED FROM 初始使用产品	AJ31V-MO-RC-LED壁炉式取暖器
APPROVED 审批		Ireland model 爱尔兰型号	205131/206183
SIGN签字/DATE日期			REV. 版本号 00
Scale 比例	N.W. 重量	Drawing No. 图号	1 SHEET/OF 1